NUR 5,3 kg

meX+AirRay

Ultraleichter, tragbarer Röntgengenerator

- Hybridbetrieb / Kabel oder Akku
- Induktives, Aufladen oder Laden per USB-C Anschluss
- Aufladen ohne Entnahme vom Akku
- Praktische Handhabung für den mobilen Einsatz
- Innovativer Antrieb durch Hochleistungsbatterie (Lithium-Polymer)
- Bis zu 120 Belichtungen mit nur einer Akkuladung
- Exklusive Fernbedienungsfunktion durch Handschalter
- Bis zu 10 Kurzwahltasten für kV und mAs programmierbar

www.meivet.de

Spezifikationen

Modell	
Leistung	
Röhre	90kV / 20 mA
Spannung	50 - 90 kV in 1 kV Schritten
mAs	0,4mAs -20mAs 25 Schritte
Max. Leistung	1,6 kW bei 80 kV
Röntgenröhre	
Typ	OX / 70 CEI
Brennfleck	1,0 mm
Kollimator	
Max. Lichtfeld: 47 cm x 47 cm @ 100 cm FFA Min. Lichtfeld: 5 cm x 5 cm @ 100 cm FFA	
Licht	LED
Laser Pointer	Dual-Laser
Strom	
Energiezufuhr	110 / 240 VAC
Frequenz / Phase	50 / 60 Hz
Eigenschaften	
Voreinstellungen	10 für kV und mAs
Gewicht	5,3 kg
Abmessungen	325 x 268 x 250 mm
Akku	
Typ	Lithium-Polymer | 3,7V
Kapazität (mAh)	5.300

Standard Zubehör

Kabelloser Handschalter, Handschalter und 2x Akku

Transportkoffer aus Aluminium

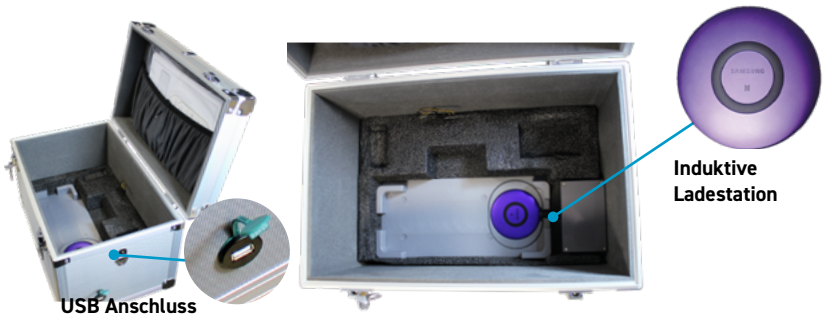

Display Features

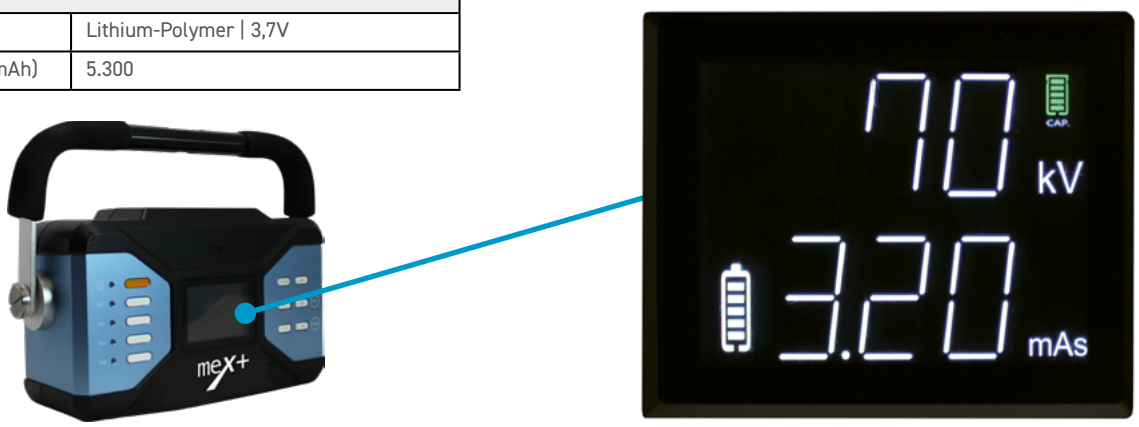

Abmessungen Generator (mm)

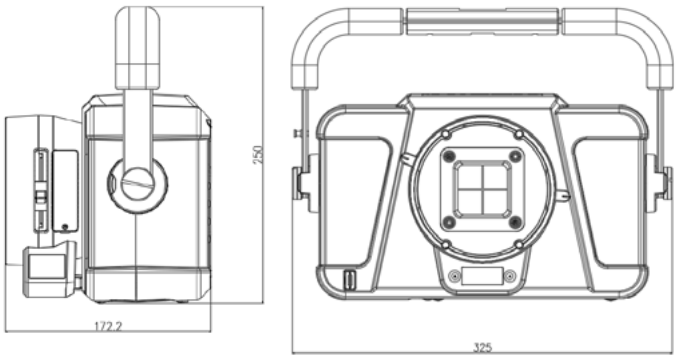

Abmessungen Koffer (mm)

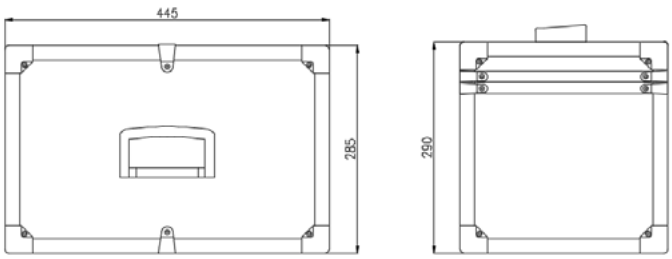

meiVET by medical ECONET

Im Erlengrund 20 • 46149 Oberhausen
t: +49 (0) 208 / 377 890 - 90
f: +49 (0) 208 / 377 890 - 55
m: info@meivet.de
w: www.meivet.de

*Änderungen vorbehalten

ME-GER-V-2S-MVAirRay-08-22